# 26 509 000 **EUPHORIA SMARTCONTROL SYSTEM 260 TUŠ SUSTAV S TERMOSTATOM, ZIDNA UGRADNJA**

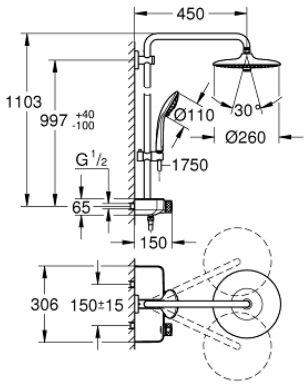


**OPIS PROIZVODA** (1/2)

- Colour: chrome
- sastoji se od:
- 450 mm tuš ručice za tuš ružu
- prilagodljivog gornjeg nosača za minimalnu prilagodbu postojećim otvorima
- izložen SmartControl termostat
- omogućuje promjenu između:
- tuš ruže Euphoria 260 (26 455)
- vrste mlaza: Rain, SmartRain, Jet
- maximum flow rate (at 3 bar): 16 l/min
- s kuglastim zglobom
- rotacijski kut ± 15°
- ručnog tuša Euphoria 110 Massage, ploča mlaznice white (27 221)
- vrste mlaza: Rain, SmartRain, Massage
- maximum flow rate (at 3 bar): 15 l/min
- podesiv po visini uz pomoć klizača
- Silverflex crijevo za tuš 1750 mm 1/2" x 1/2" (28 388)
- GROHE DreamSpray savršen mlaz
- GROHE Long-Life premaz
- GROHE CoolTouch bez rizika od opeklina
- GROHE TurboStat kompaktna kartuša s termo elementom premazanim voskom
- GROHE ProGrip sa naboranom strukturom
- - GROHE SafeStop na 38°C
- GROHE SafeStop Plus uključen opcionalan limitator temperature na 43°C
- GROHE SmartControl pritisnite za Upali-Ugasi, okrenite za podešavanje snage mlaza od GROHE Water Saving do Full Flow
- integrirana GROHE EasyReach tuš polica
- SpeedClean sustav protiv kamenca
- Inner WaterGuide za duži životni vijek
- TwistStop za zaštitu crijeva od zavrtanja
- prikladno za protočne bojlere od 18 kW/h

# 26 509 000 **EUPHORIA SMARTCONTROL SYSTEM 260 TUŠ SUSTAV S TERMOSTATOM, ZIDNA UGRADNJA**

**OPIS PROIZVODA** (2/2)

- min. brzina protoka 5 l/min.

# 26 509 000 **EUPHORIA SMARTCONTROL SYSTEM 260 TUŠ SUSTAV S TERMOSTATOM, ZIDNA UGRADNJA**

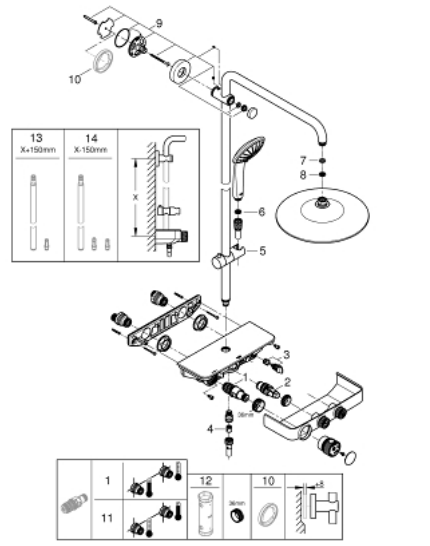


**REZERVNI DIJELOVI**, veljače 2019 – ožujka 2021

1: Termostatska kompaktna kartuša 1/2" (Br. narudžbe 47439000)

2: Kartuša (Br. narudžbe 48297000)

3: Nepovratni ventil (Br. narudžbe 49069000)

4: Nepovratni ventil (Br. narudžbe 08565000)

5: Klizač (Br. narudžbe 48177000)

6: Filter za prljavštinu (Br. narudžbe 0700200M)

7: Btrva od vlakana Ø18,5 x Ø12 x 2 (Br. narudžbe 0138900M)

8: Filter za prljavštinu (Br. narudžbe 48007000)

9: Držač tuš konzole (Br. narudžbe 48279000)

10: Pločica za poravnanje (Br. narudžbe 27180000)*

11: GROHE TurboStat kartuša 1/2" (Br. narudžbe 47175000)*

12: Ključ (Br. narudžbe 49059000)*

13: Retrofit cijev za tuš sustav (Br. narudžbe 48499000)*

14: Retrofit cijev za tuš sustav (Br. narudžbe 48498000)*

* Izborni dodaci