26 692 001 **TEMPESTA SYSTEM 250 CUBE TUŠ SUSTAV S JEDNORUČNOM MIJEŠALICOM, ZIDNA UGRADNJA**

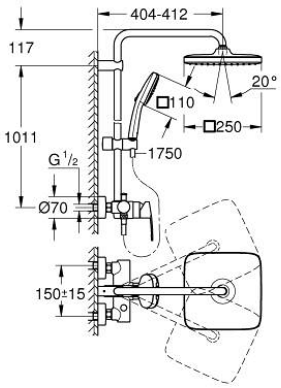

OPIS PROIZVODA

- Colour: chrome
- sastoji se od:
- horizontal swivable 390 mm shower arm (14 047)
- nadžbukna jednoručna miješalica za tuš sa prebacivačem
- omogućuje promjenu između:
- tuš ruže Tempesta 250 Cube (26 685)
- vrsta mlaza: Rain
- head shower with white rear cover
- s kuglastim zglobom
- rotation angle ± 10°
- hand shower Tempesta Cube 110 (27 571)
- 2 vrste mlaza: Rain, Jet
- podesiv po visini uz pomoć klizača
- Rotaflex TwistStop crijevo za tuš 1750 mm 1/2" x 1/2" (28 410)
- maximum flow rate (at 3 bar): 7.3 l/min
- GROHE Water Saving tehnologija upotrebe manje količine vode i savršenog protoka
- GROHE SilkMove keramička kartuša 46 mm
- GROHE SmartSwitch - easily rotate the dial to enjoy your preferred spray option
- GROHE DreamSpray savršen mlaz
- ShockProof silikonski prsten štiti od oštećenja prouzročenih padom tuša
- GROHE Long-Life premaz
- SpeedClean sustav protiv kamenca
- Inner WaterGuide za duži životni vijek
- TwistStop za zaštitu crijeva od zavrtanja
- prikladno za protočne bojlere od 18 kW/h
- min. brzina protoka 5 l/min.
- min. preporučeni tlak 1.0 bar
- za profesionalce

26 692 001 **TEMPESTA SYSTEM 250 CUBE TUŠ SUSTAV S JEDNORUČNOM MIJEŠALICOM, ZIDNA UGRADNJA**

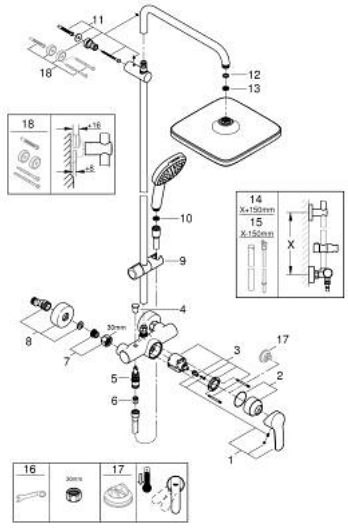

REZERVNI DIJELOVI, studenoga 2021 – now

1: Ručica (Br. narudžbe 46726000)

2: Kapica (Br. narudžbe 46025000)

3: Kartuša (Br. narudžbe 46048000)

4: Ručica za prebacivanje (Br. narudžbe 65648000)

5: Prebacivač (Br. narudžbe 65655000)

6: Nepovratni ventil (Br. narudžbe 08565000)

7: Spoj za vijke 1/2" (Br. narudžbe 45044000)

8: S-priključak (Br. narudžbe 12662000)

9: Klizač (Br. narudžbe 48609000)

10: Filter za prljavštinu (Br. narudžbe 0700200M)

11: Držač tuš konzole (Br. narudžbe 48423000)

12: Btrva od vlakana Ø18,5 x Ø12 x 2 (Br. narudžbe 0138900M)

13: Filter za prljavštinu (Br. narudžbe 48007000)

14: Retrofit cijev za tuš sustav (Br. narudžbe 48514000)*

15: Retrofit cijev za tuš sustav (Br. narudžbe 48515000)*

16: Specijalni ključ (Br. narudžbe 19377000)*

17: Limitator temperature (Br. narudžbe 46375000)*

18: Pločica za poravnanje (Br. narudžbe 26496000)*

* Izborni dodaci